ԴԻԱՖՐԱԳՄԱ Դմ-9 Մ1:50

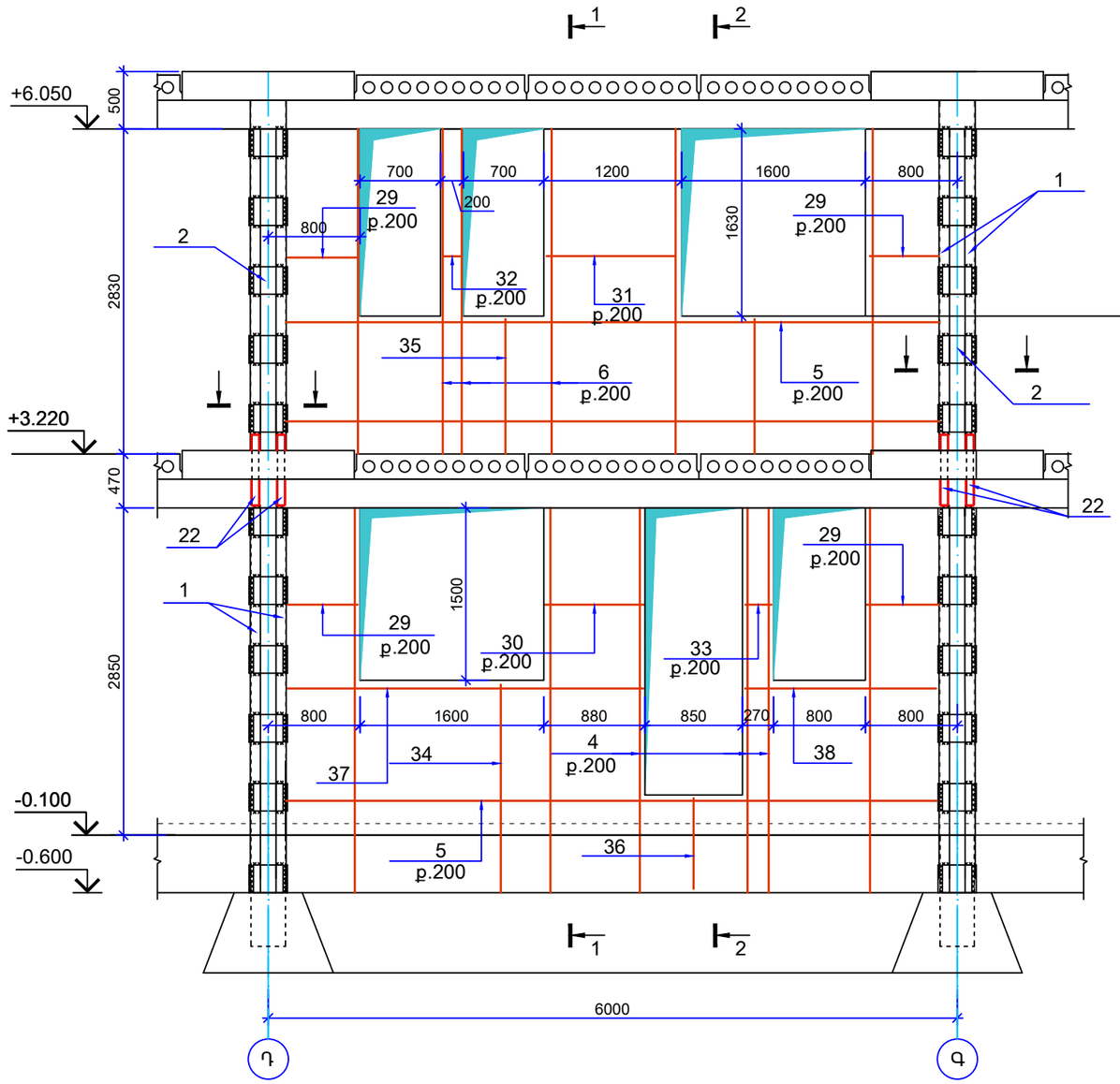

1-1 Մ1:50

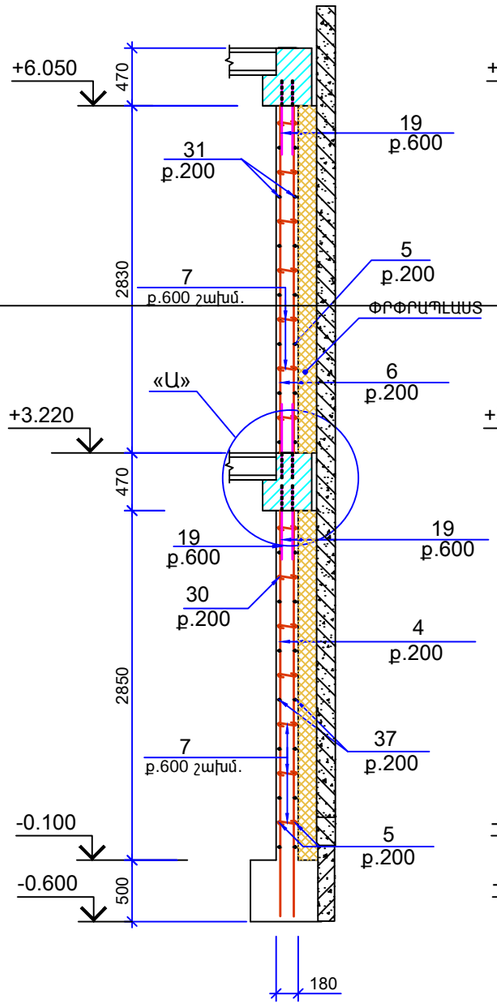

2-2 Մ1:50

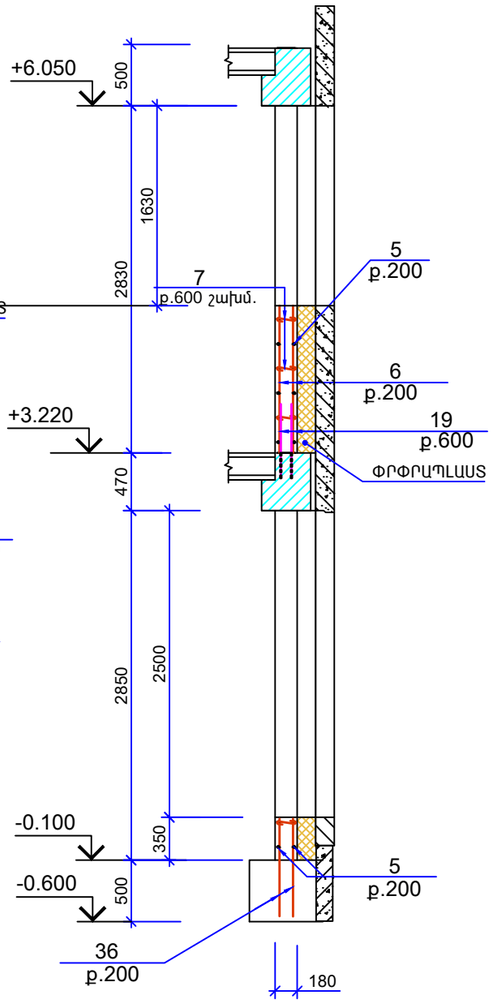

1.ՓՐԹՐԱՊԼԱՍՏ - 5.42Մ^3

ՍՊԸ տնօրեն	Մ. Միսակյան		ՀԱՏ-06 Արարատի մարզի Արարատ գյուղի մանկապարտեզի 3-րդ մասնաշենքի վերակառուցում			
ՆԳԵ	Ա. Ջանունց					
Նախագծեց	Ն. Ավագյան		Կոնստրուկտորական մաս	Փուլ	Թերթ	Թերթեր
				Ա.Ն.	ԵԿ-13	41
			Դիաֆրագմա Դմ-9	«ԱՄԱԳ» ՍՊԸ		

Ա-3